PARÇA KODU PART CODE	PARÇA ADI PART NAME	s ÖLÇÜSÜ (KALINLIK) s MEASURE (THICKNESS)	Malzeme Material	Kaplama / Coating		
				SN	AG	Nİ
TŞ 2452 DP	2.5 NO KABLO UÇ B.A. (0.60) Ø5.2 =DP=	----------	(CuZn30) Pirinç / Brass	-	-	-
TŞ 2452 RP	2.5 NO KABLO UÇ B.A. (0.60) Ø5.2 =RP=	----------	(CuZn30) Pirinç / Brass	-	-	-
TŞ 2452 RPK	2.5 NO KABLO UÇ B.A. (0.60) Ø5.2 =RPK=	----------	(CuZn30) Pirinç / Brass	+	-	-

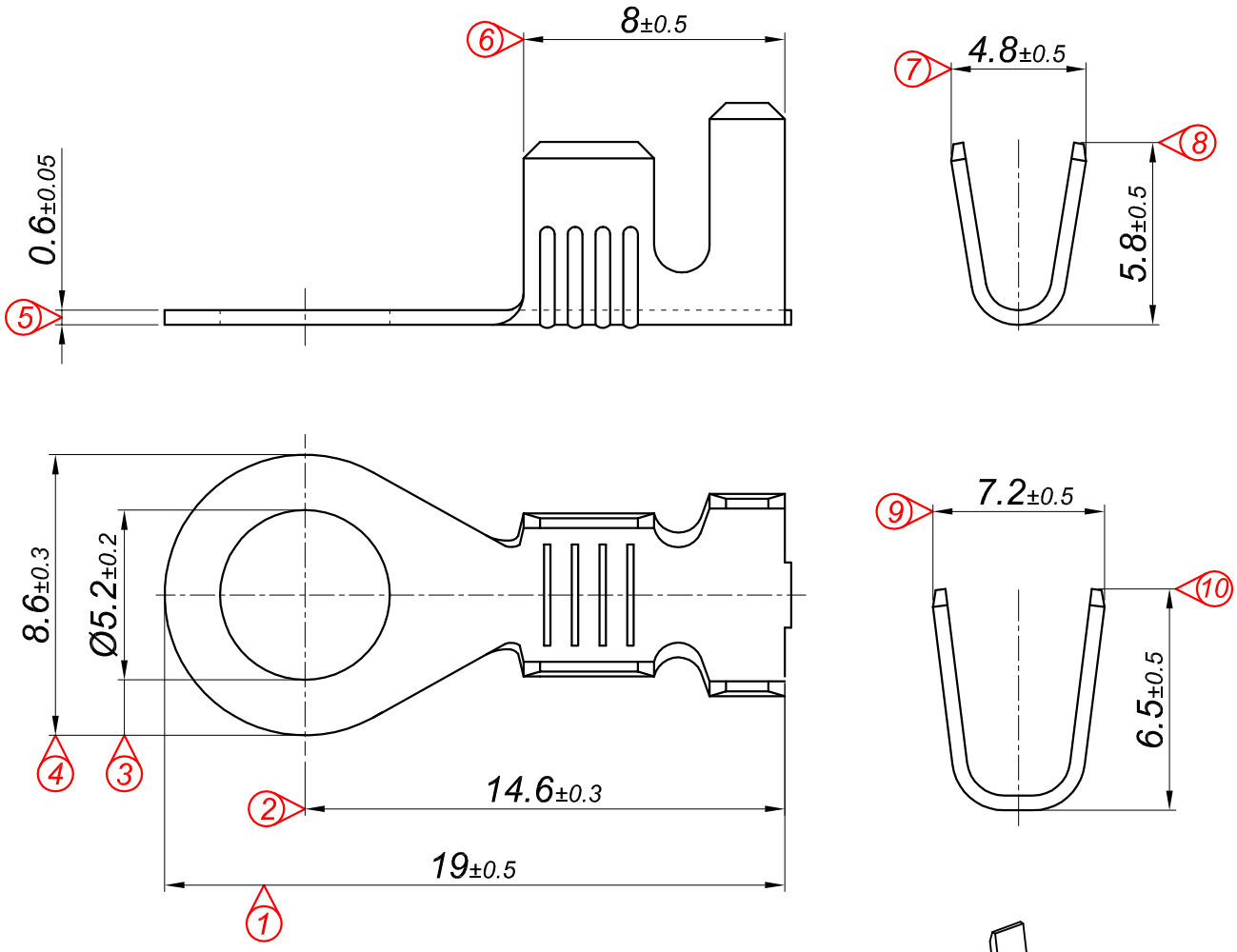

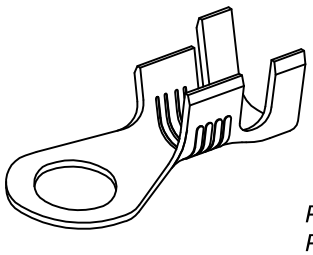

Perspektif
Perspective

Kalıp çıkış yönü
Mold output direction

Makara açılım yönü
Reel opening direction

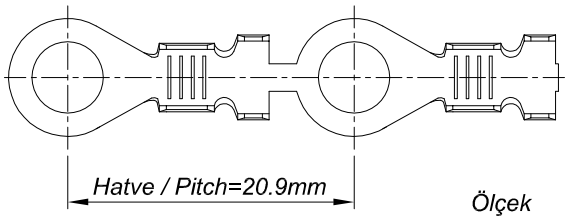

Ölçek
Scale : 2 / 1

Kablo Kesiti
Wire Section : 2.50 - 6 mm²

Resim üzerinden ölçü almayınız
do not measure on drawing

Tarih / Date	19.07.2013	İmza /Signature	Ölçek /Scale			
Çizen / Desing	M.Yağcı		5 / 1	01	Çiftli kalıp yapılmıştır, Ölçüler yeniden düzenlenmiştir.	03.04.2015
Onay / Approval	S.Gölcük			No	Değişiklik / Revision	Tarih/Date

MESA TERMİNAL SOKET

Parça Adı:
Part Name

2.5 NO KABLO UCU
BÜYÜK AYAK Ø5.2

Parça Kodu:
Part Code

TŞ 2452

Bu Resim MESA OTO ELEKTRİK LTD.ŞTİ'nin malıdır. Şirket Yetkililerinin izni olmaksızın kopya edilemez, üzerinde değişiklik yapılamaz.
This image MESA AUTO ELECTRIC LTD 's are property. Can not be copied without the consent of the company authorized, any changes can be made.